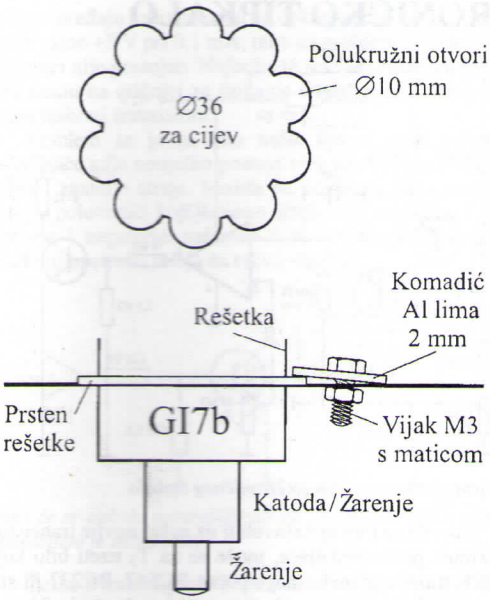

Sl. 6. Spajanje cijevi na šasiju (otvori služe za protok zraka prema katodama cijevi)

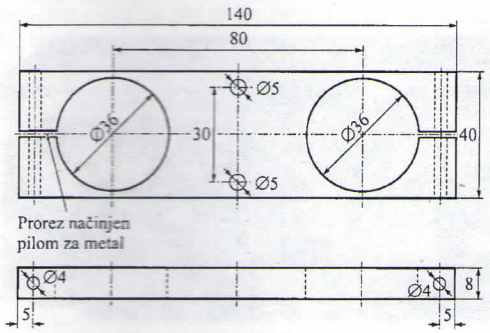

Sl. 7. "Podnožje" za dvije cijevi (Al lim 8 mm), koje se pričvrste za pregradu između katode i anode vijcima kroz otvore od 5 mm, a kroz otvore od 4 mm cijev se vijcima pritisne na podnožje

Prekidači P_1, P_2 i P_3 mogu biti minijaturni, jer kroz njih ne prolazi velika struja.

Transformator T_1 je toroidni (zbog cijene i prostora) i na sekundaru ima napane 12,6 V/5 A za grijanje i 12 V/1 A za napajanje releja.

Ulazni i izlazni dio pojačala odijeljeni su pregradom, pri čemu treba omogućiti da dio zraka za hlađenje cijevi prođe kroz katodni dio radi hlađenja katoda. Obvezno!

REZULTATI

Izrada VF dijela trajala je manje od tjedan dana, uza sve ostale obveze. Pri pobudi od 20 W izlazna snaga iznosila je 500 W, a pri 50 W dobije se 1 000 W izlazne snage. U drugoj varijanti anodna struja iznosila je 650 mA uz anodni napon od 2 500 V. Izlazna snaga izmjerena je vatmetrom na lažnom opterećenju od 50 Ω. Korisnost je oko 60 posto, što je u granicama očekivanog.

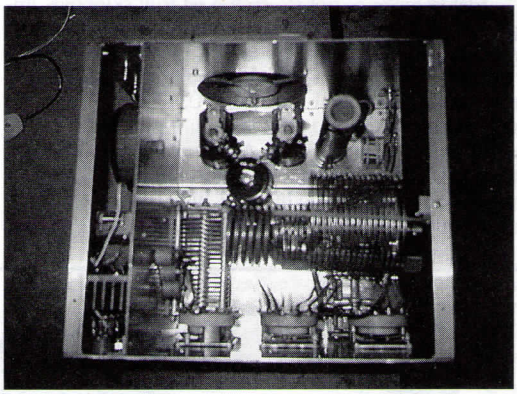

Sl. 8. Pogled na pojačalo s gornje strane

Zbog viška preklopnika i prekidača treba malo više paziti prilikom promjene radnog opsega. Dimenzije kutije i vanjski izgled stvar su sklonosti pojedinca i raspoloživih dijelova. Cijena - prava sitnica!

Cijevi se ni kod duljeg rada u natjecanju ne griju pretjerano i pojačalo radi stabilno. Uz malo napora i uz minimalna ulaganja izmamit će osmijeh i na vašem licu. Mislim da velika većina nas još ne može izdvojiti sve one iznose koje vidimo po reklamama u stranim časopisima za pojačala boljeg izgleda, ali jednake snage. Vati su vati!

Svim zainteresiranim graditeljima spreman sam ustupiti meni dostupne informacije u vezi s nabavom cijevi i bilo čega što ih zanima. Mogu se obratiti pismom na adresu: Gospinica 25, 21000 Split ili elektroničkom poštom na grongo@st.tel.hr.

Goran GRUBIŠIĆ, 9A6C