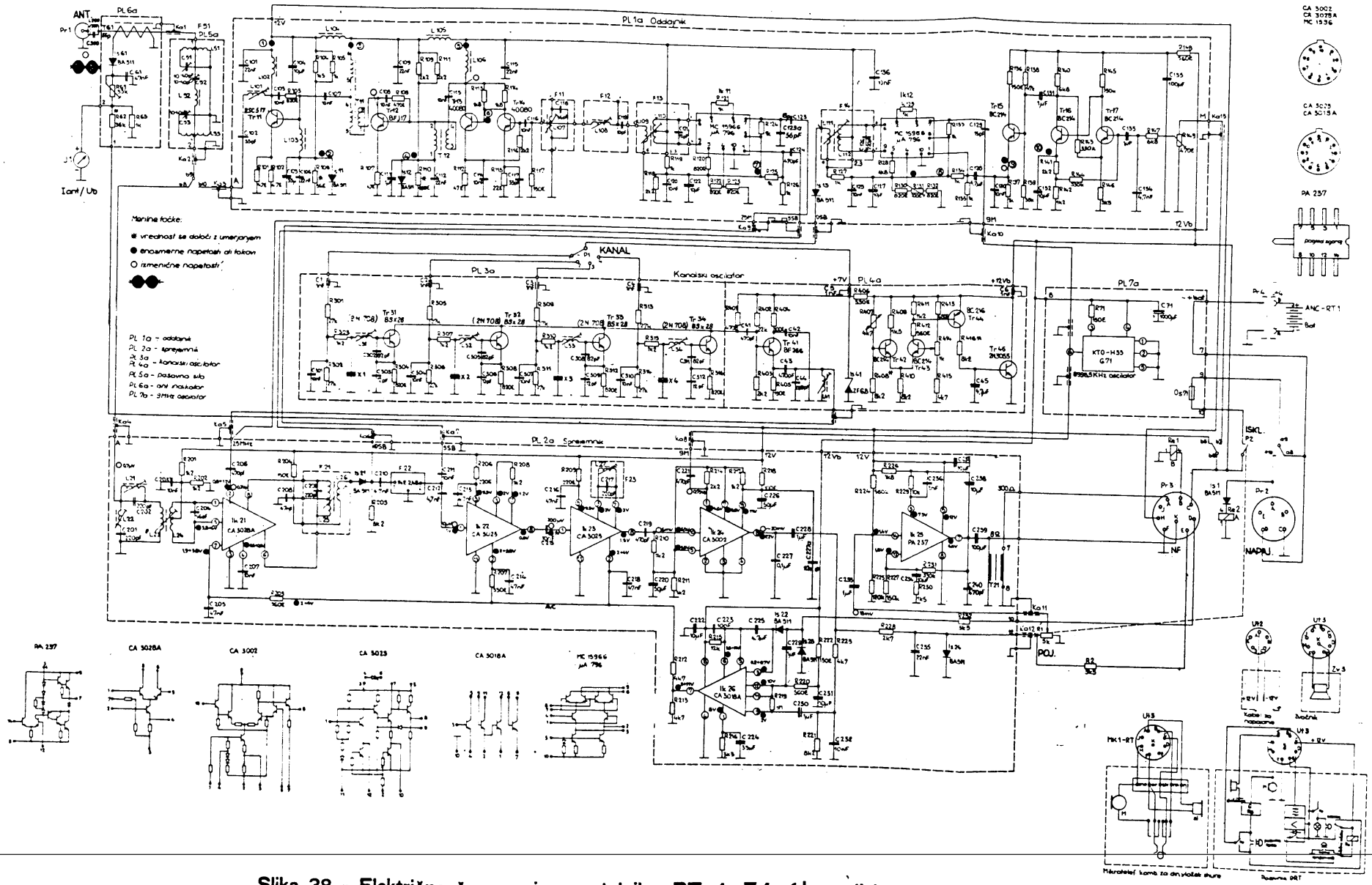

Slika 38. - Električna šema primopredajnika RT-1-T4 (do serijskog broja 799)

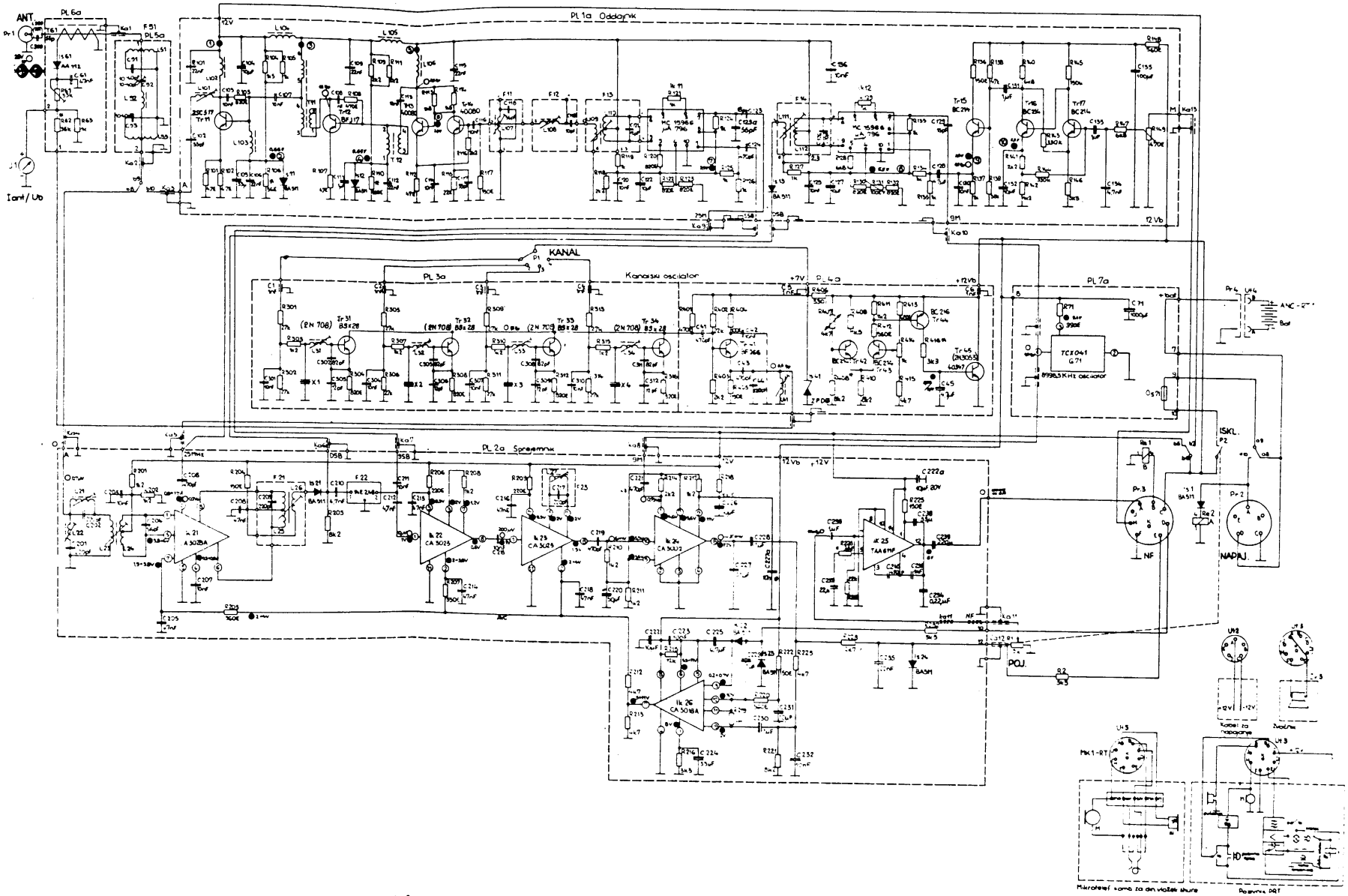

Slika 38/a - Električna šema primopredajnika RT-1-T4 (od serijskog broja 800. dalje)

Slika 35. – RT-1-T4, blok-šema puta signala na prednji

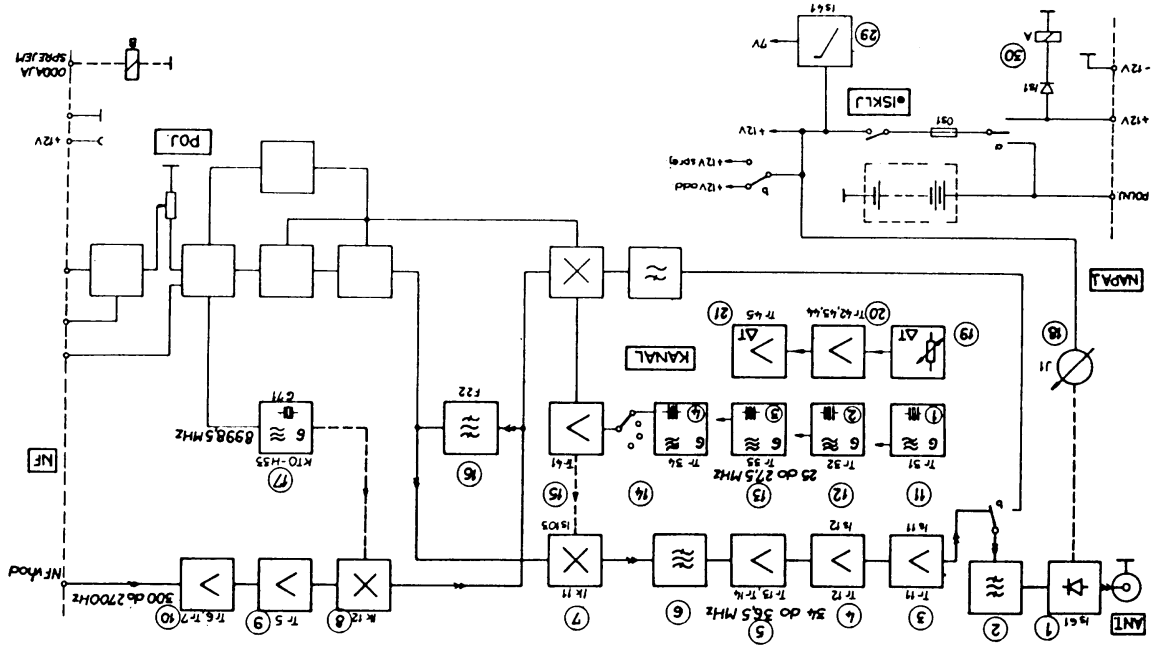

Slika 36. – RT-1-T4, blok-šema puta signala na prijemu